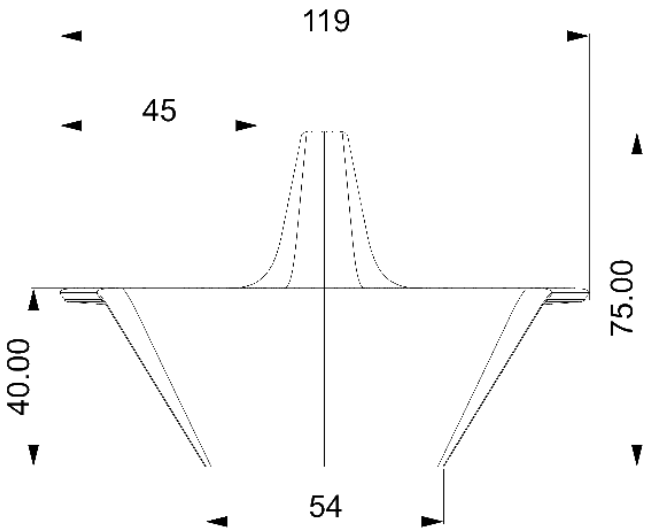

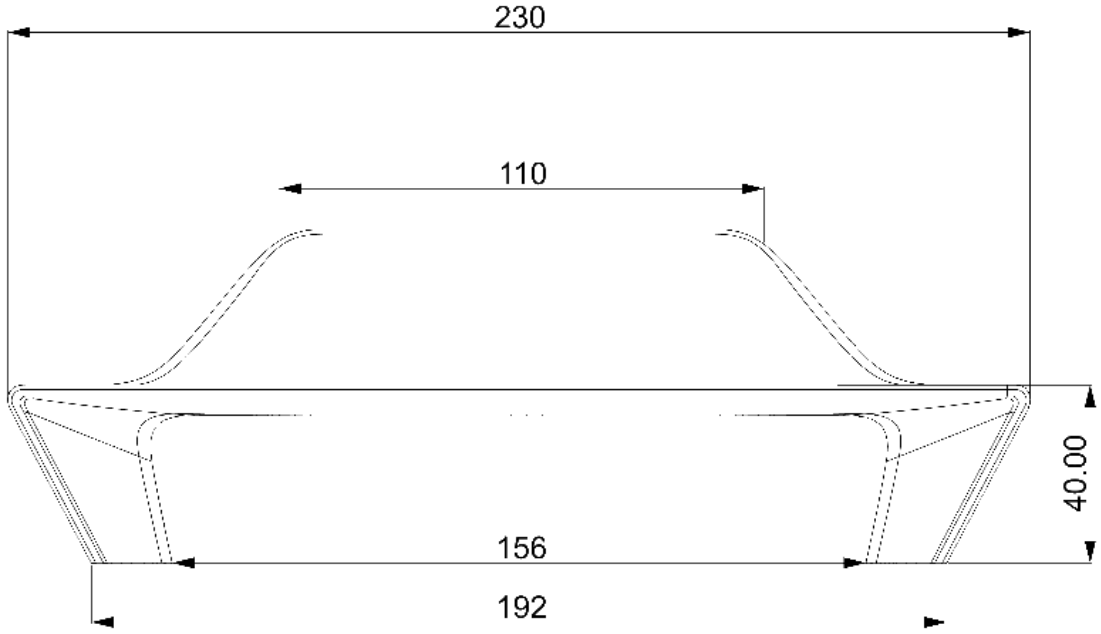

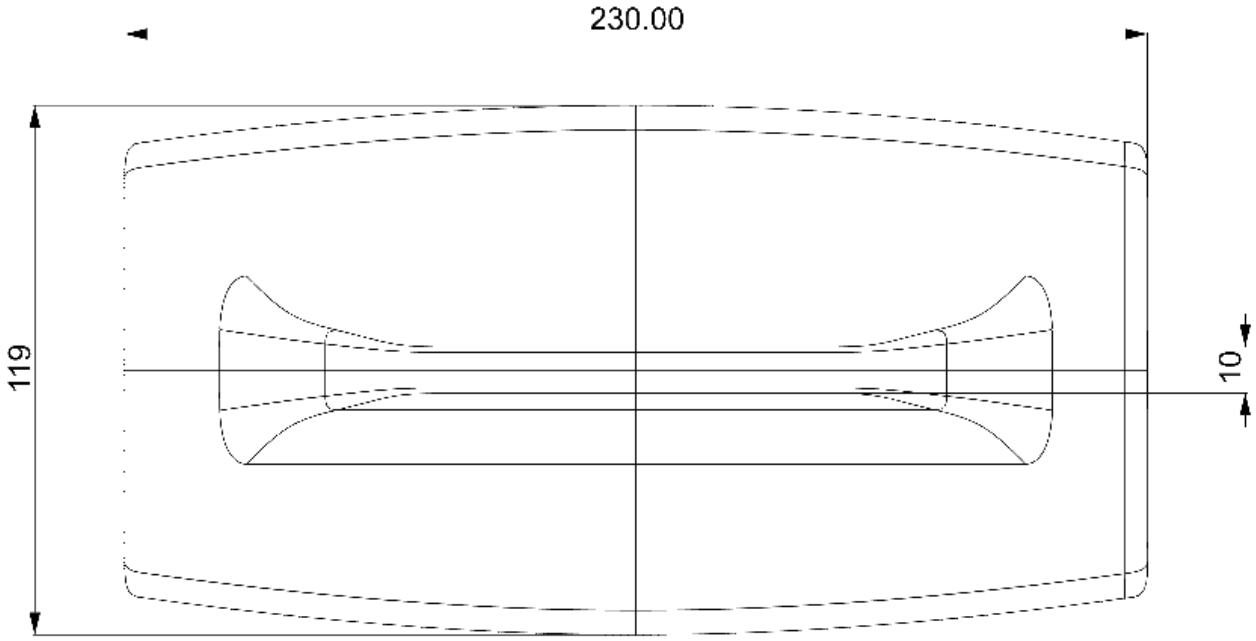

NORNET BV
URBAN SUPPORT

+31 611 201 276

info@nornet.nl
www.nornet.nl

VERTROUWELIJK

NORNET BV © 2020 NORNET PROJECTREALISATIE BV www.nornet.nl

PRODUCT : CANNES BANK
BEDRIJF : NORNET BV
DATUM : NOVEMBER 2020

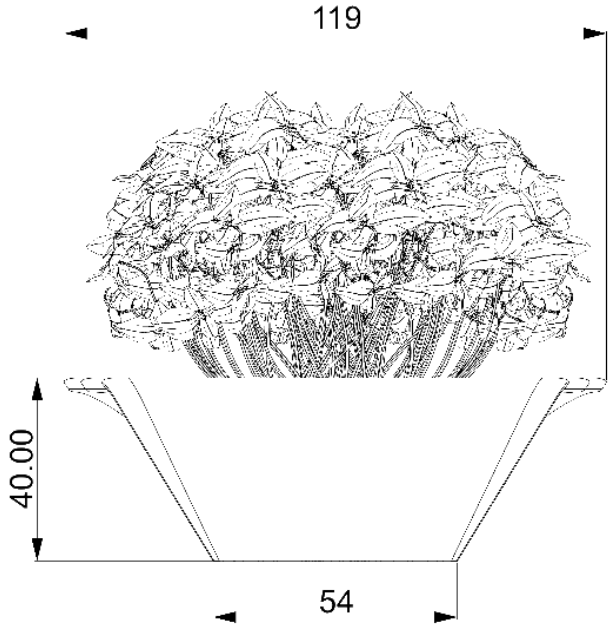

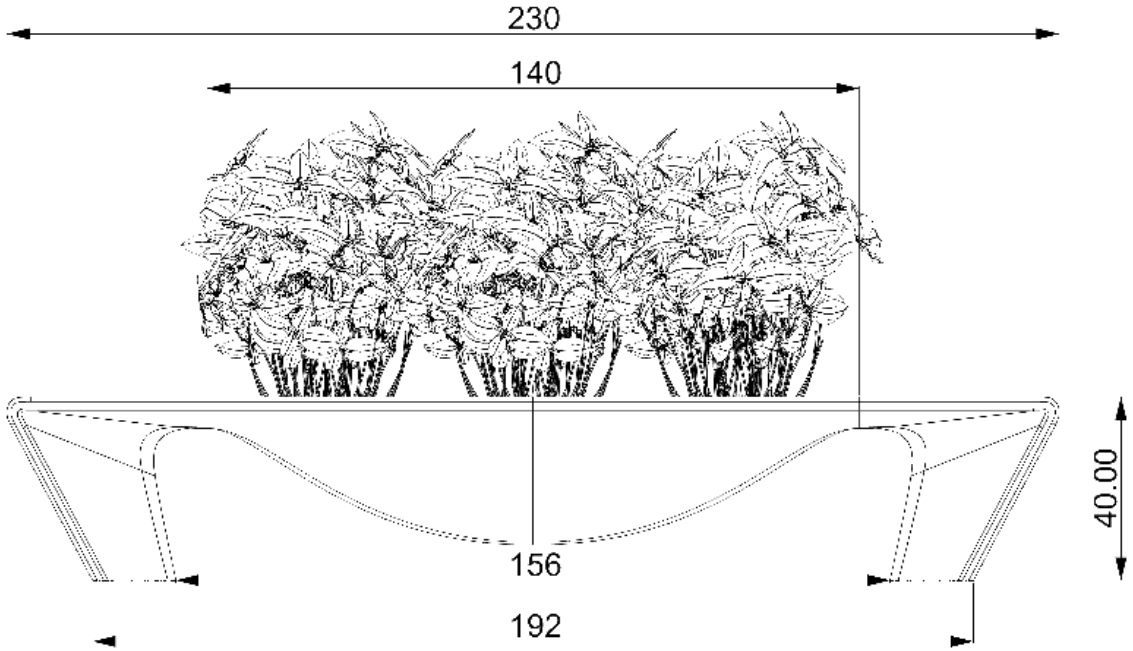

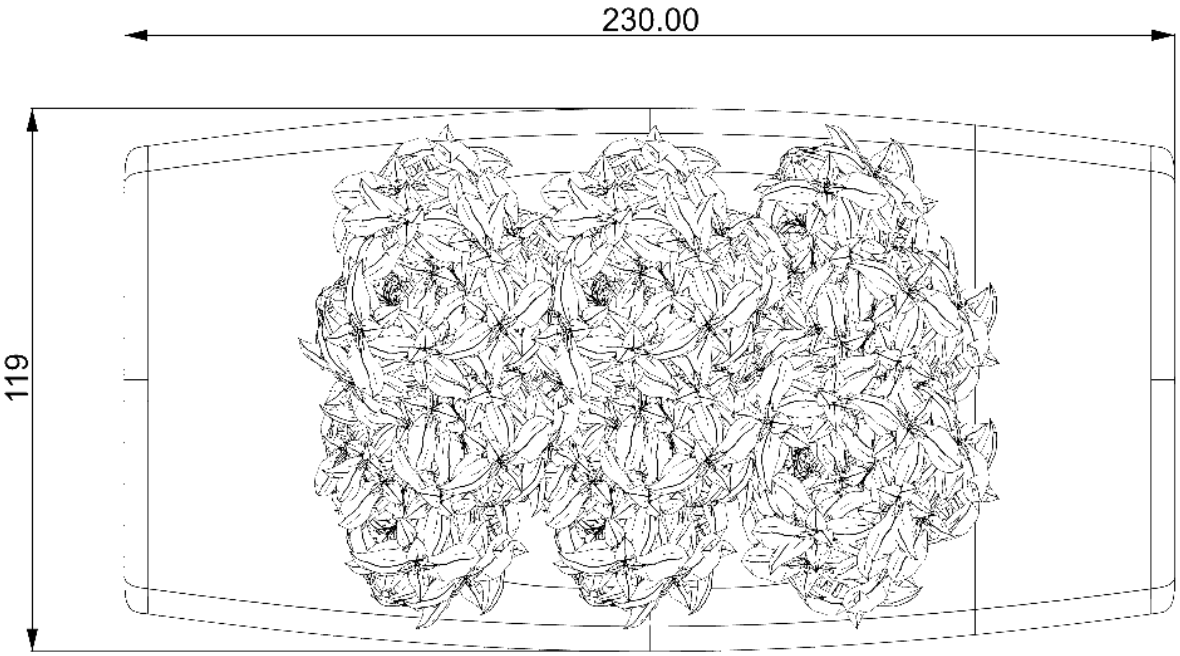

NORNET BV
URBAN SUPPORT

+31 611 201 276

info@nornet.nl
www.nornet.nl

VERTROUWELIJK

NORNET BV © 2020 NORNET PROJECTREALISATIE BV www.nornet.nl

PRODUCT : CANNES BANK EN PLANTER
BEDRIJF : NORNET BV
DATUM : NOVEMBER 2020

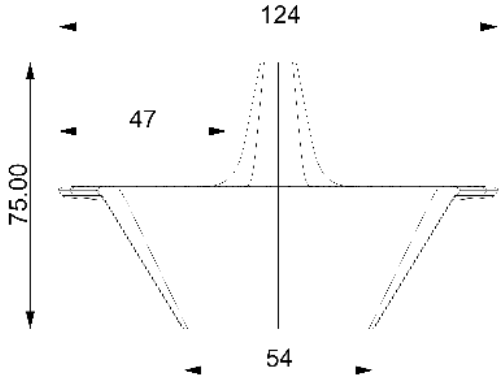

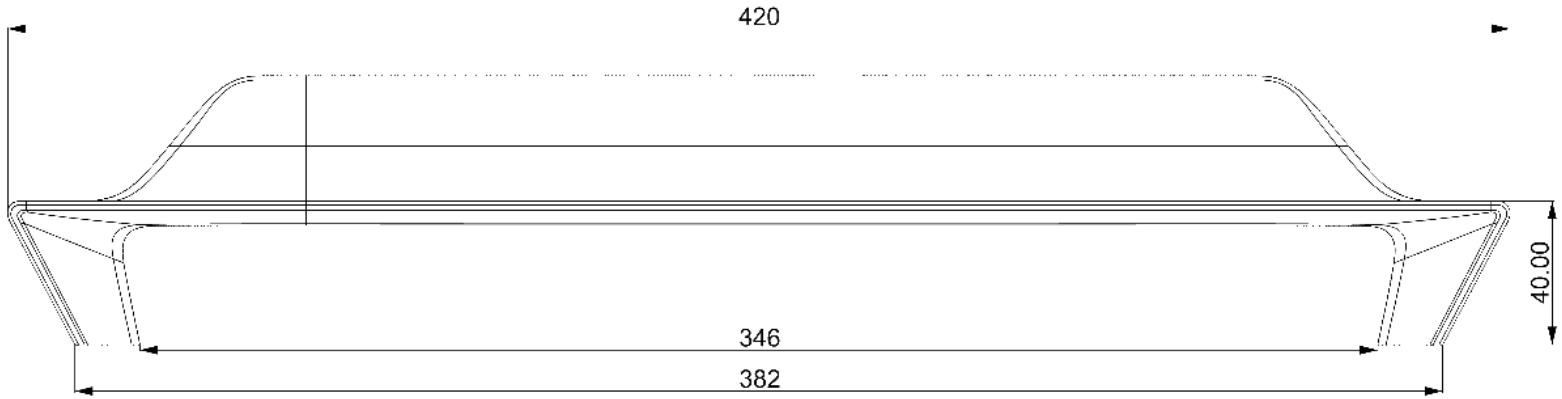

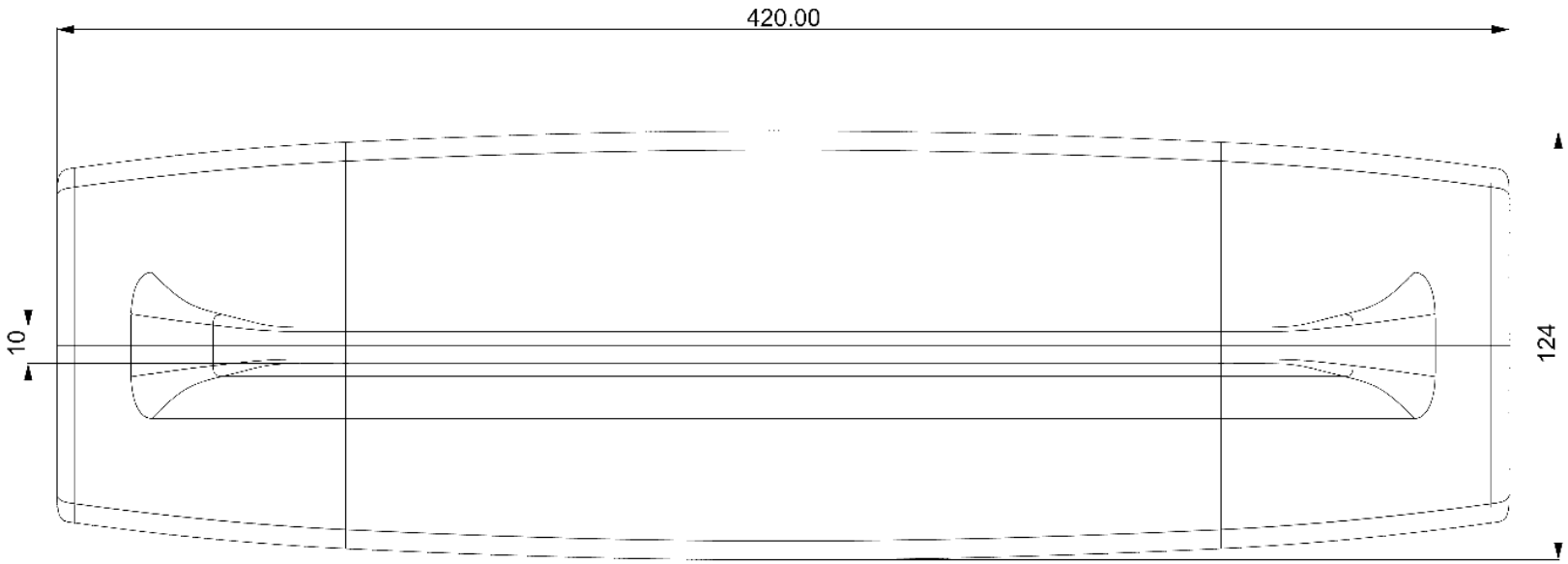

NORNET BV
URBAN SUPPORT

+31 611 201 276

info@nornet.nl
www.nornet.nl

VERTROUWELIJK

NORNET BV © 2020 NORNET PROJECTREALISATIE BV www.nornet.nl

PRODUCT : CANNES BANK LANG
BEDRIJF : NORNET BV
DATUM : NOVEMBER 2020